ADICIONAMOS COR À TEMPERATURA!

Assim é mais fácil!

BRL Bearings & Components

ROLPEDRA
Produtos de Manutenção Industrial

Especializados em alta temperatura

BRL Bearings é especializada em soluções de rotação a alta temperatura através das séries de rolamentos fixos de uma fila de esferas, 6000-6200-6300, que podem trabalhar com temperaturas que vão desde os 150°C até 330°C.

Assim é fácil!

Uma cor para cada temperatura! Desenvolvemos caixas de cores diferentes, dependendo da temperatura de aplicação de cada rolamento, facilitando assim a sua identificação e localização.

Assim é fácil. Uma cor para cada temperatura.

Damos cor à temperatura

2RS

ENC 2RS 150°

SERIE 6000

Código	Furo (B)	Diâmetro (D)	Altura (W)	Peso g	Velocidade Rotações/min.	Carga Estática Kn
6000 2RS ENC 150ºC	10	26	8	20	10000	2,0
6001 2RS ENC 150ºC	12	28	8	25	10000	2,4
6002 2RS ENC 150ºC	15	32	9	30	10000	2,9
6003 2RS ENC 150ºC	17	35	10	40	9000	3,3
6004 2RS ENC 150ºC	20	42	12	69	8000	5,1
6005 2RS ENC 150ºC	25	47	12	80	7000	5,8
6006 2RS ENC 150ºC	30	55	13	120	6000	7,9
6007 2RS ENC 150ºC	35	62	14	160	5000	10,3
6008 2RS ENC 150ºC	40	68	15	190	4500	11,7
6009 2RS ENC 150ºC	45	75	16	250	4000	14,1
6010 2RS ENC 150ºC	50	80	16	260	3500	15,4

SERIE 6200

Código	Furo (B)	Diâmetro (D)	Altura (W)	Peso g	Velocidade Rotações/min.	Carga Estática Kn
6200 2RS ENC 150ºC	10	30	9	30	10000	2,6
6201 2RS ENC 150ºC	12	32	10	37	10000	3,1
6202 2RS ENC 150ºC	15	35	11	45	10000	3,8
6203 2RS ENC 150ºC	17	40	12	65	9000	4,8
6204 2RS ENC 150ºC	20	47	14	110	8000	6,6
6205 2RS ENC 150ºC	25	52	15	130	7000	7,9
6206 2RS ENC 150ºC	30	62	16	200	6000	11,1
6207 2RS ENC 150ºC	35	72	17	290	5000	15,1
6208 2RS ENC 150ºC	40	80	18	370	4000	17,8
6209 2RS ENC 150ºC	45	85	19	410	3500	20,1
6210 2RS ENC 150ºC	50	80	16	260	3500	15.6

SERIE 6300

Código	Furo (B)	Diâmetro (D)	Altura (W)	Peso g	Velocidade Rotações/min.	Carga Estática Kn
6300 2RS ENC 150ºC	10	35	11	52	10000	3,5
6301 2RS ENC 150ºC	12	37	12	68	9500	4,2
6302 2RS ENC 150ºC	15	42	13	80	9000	5,5
6303 2RS ENC 150ºC	17	47	14	120	8000	6,6
6304 2RS ENC 150ºC	20	52	15	140	7000	8,6
6305 2RS ENC 150ºC	25	62	17	225	6000	11,3
6306 2RS ENC 150ºC	30	72	19	350	5000	16,1
6307 2RS ENC 150ºC	35	80	21	450	4000	18,8
6308 2RS ENC 150ºC	40	90	23	620	3500	24,7
6309 2RS ENC 150ºC	45	100	25	830	3000	31,6
6310 2RS ENC 150ºC	50	110	27	1050	2500	37,5

CARACTERÍSTICAS TÉCNICAS

- Aço AISI 52100
- Jogo radial C4
- Temperaturas desde -29ºC até +170ºC
- Protecção em borracha vulcanizada para 150º

CAMPOS DE APLICAÇÃO

- Ventiladores industriais
- Máquinas agrícolas
- Transportadores aéreos
- Cadeias de transmissão
- Etc.

BRL Bearings & Components

ENC ZZ 200°

ZZ

SERIE 6000

Código	Furo (B)	Diâmetro (D)	Altura (W)	Peso g	Velocidade Rotações/min.	Carga Estática Kn
6000 ZZ ENC 200°C	10	26	8	20	6000	1,78
6001 ZZ ENC 200°C	12	28	8	25	5800	2,13
6002 ZZ ENC 200°C	15	32	9	30	5600	2,53
6003 ZZ ENC 200°C	17	35	10	40	5400	2,94
6004 ZZ ENC 200°C	20	42	12	69	5200	4,56
6005 ZZ ENC 200°C	25	47	12	80	4800	5,14
6006 ZZ ENC 200°C	30	55	13	120	4400	7,11
6007 ZZ ENC 200°C	35	62	14	160	4000	9,19
6008 ZZ ENC 200°C	40	68	15	190	3600	10,47
6009 ZZ ENC 200°C	45	75	16	250	3200	12,64
6010 ZZ ENC 200°C	50	80	16	260	2800	13,83
6011 ZZ ENC 200°C	55	90	18	390	2400	18,77
6012 ZZ ENC 200°C	60	95	18	420	2000	20.54

SERIE 6200

Código	Furo (B)	Diâmetro (D)	Altura (W)	Peso g	Velocidade Rotações/min.	Carga Estática Kn
6200 ZZ ENC 200ºC	10	30	9	30	5800	2,33
6201 ZZ ENC 200ºC	12	32	10	37	5600	2,84
6202 ZZ ENC 200ºC	15	35	11	45	5400	3,35
6203 ZZ ENC 200ºC	17	40	12	65	5200	4,26
6204 ZZ ENC 200ºC	20	47	14	110	4800	5,98
6205 ZZ ENC 200ºC	25	52	15	130	4400	7,11
6206 ZZ ENC 200ºC	30	62	16	200	4000	9,88
6207 ZZ ENC 200ºC	35	72	17	290	3600	13,53
6208 ZZ ENC 200ºC	40	80	18	370	3200	16,00
6209 ZZ ENC 200ºC	45	85	19	410	2800	18,07
6210 ZZ ENC 200ºC	50	90	20	460	2400	21,33
6211 ZZ ENC 200ºC	55	100	21	610	2000	25,78
6212 ZZ ENC 200ºC	62	110	22	780	1800	32,00

SERIE 6300

Código	Furo (B)	Diâmetro (D)	Altura (W)	Peso g	Velocidade Rotações/min.	Carga Estática Kn
6300 ZZ ENC 200ºC	10	35	11	52	5600	3,14
6301 ZZ ENC 200ºC	12	37	12	60	5400	3,75
6302 ZZ ENC 200ºC	15	42	13	80	5200	4,87
6303 ZZ ENC 200ºC	17	47	14	120	4800	5,88
6304 ZZ ENC 200ºC	20	52	15	140	4400	6,39
6305 ZZ ENC 200ºC	25	62	17	225	4000	10,07
6306 ZZ ENC 200ºC	30	72	19	350	3600	14,42
6307 ZZ ENC 200ºC	35	80	21	450	3200	16,89
6308 ZZ ENC 200ºC	40	90	23	620	2800	22,22
6309 ZZ ENC 200ºC	45	100	25	830	2400	28,45
6310 ZZ ENC 200ºC	50	110	27	1050	2000	33,78
6311 ZZ ENC 200ºC	55	120	29	1350	1800	42,17
6312 ZZ ENC 200ºC	60	130	31	1700	1600	46,22

CARACTERÍSTICAS TÉCNICAS

- Aço AISI 52100
- Jogo radial C4
- Temperaturas desde -25° C até 200°C
- Chapa de protecção (ZZ)

CAMPOS DE APLICAÇÃO

- Ventiladores industriais
- Máquinas de embalamento
- Industria cerâmica
- Cadeias de transmissão
- Produção de Metais
- Etc.

BRL Bearings & Components

ENC ZZ 270°

NORMAL SPEED CL ZZ OPEN

SERIE 6000

Código	Furo (B)	Diâmetro (D)	Altura (W)	Peso g	Velocidade Rotações/min.	Carga Estática Kn
6000 ENC ZZ 270ºCL	10	26	8	20	300	1.34
6001 ENC ZZ 270ºCL	12	28	8	25	275	1.61
6002 ENC ZZ 270ºCL	15	32	9	30	255	1.94
6003 ENC ZZ 270ºCL	17	35	10	40	230	2.21
6004 ENC ZZ 270ºCL	20	42	12	69	225	3.40
6005 ENC ZZ 270ºCL	25	47	12	80	190	3.98
6006 ENC ZZ 270ºCL	30	55	13	120	150	5.44
6007 ENC ZZ 270ºCL	35	62	14	160	125	7.07
6008 ENC ZZ 270ºCL	40	68	15	190	115	8
6009 ENC ZZ 270ºCL	45	75	16	250	100	9.73
6010 ENC ZZ 270ºCL	50	80	16	260	95	10.61
6011 ENC ZZ 270ºCL	55	90	18	390	85	14.42
6012 ENC ZZ 270ºCL	60	95	18	420	80	15.80
6013 ENC ZZ 270ºCL	65	100	18	440	70	17
6014 ENC ZZ 270ºCL	70	110	20	600	65	21.42
6015 ENC ZZ 270ºCL	75	115	20	640	60	23.12
6016 ENC ZZ 270ºCL	80	125	22	850	55	26
6017 ENC ZZ 270ºCL	85	130	22	890	55	27.9
6018 ENC ZZ 270ºCL	90	140	24	1150	55	32.5

SERIE 6200

Código	Furo (B)	Diâmetro (D)	Altura (W)	Peso g	Velocidade Rotações/min.	Carga Estática Kn
6200 ENC ZZ 270ºCL	10	30	9	30	290	1.77
6201 ENC ZZ 270ºCL	12	32	10	37	275	2.11
6202 ENC ZZ 270ºCL	15	35	11	45	195	2.55
6203 ENC ZZ 270ºCL	17	40	12	65	185	3.23
6204 ENC ZZ 270ºCL	20	47	14	110	170	4.46
6205 ENC ZZ 270ºCL	25	52	15	130	155	5.44
6206 ENC ZZ 270ºCL	30	62	16	200	130	7.62
6207 ENC ZZ 270ºCL	35	72	17	290	120	10
6208 ENC ZZ 270ºCL	40	80	18	370	95	12.24
6209 ENC ZZ 270ºCL	45	85	19	410	90	16.3
6210 ENC ZZ 270ºCL	50	90	20	460	85	19.88
6211 ENC ZZ 270ºCL	55	100	21	610	75	24.48
6212 ENC ZZ 270ºCL	62	110	22	780	70	28.22
6213 ENC ZZ 270ºCL	65	120	23	990	50	29.92
6214 ENC ZZ 270ºCL	70	125	24	1040	50	33.32
6215 ENC ZZ 270ºCL	75	130	25	1210	50	35.7
6216 ENC ZZ 270ºCL	80	140	26	1400	50	41.6
6217 ENC ZZ 270ºCL	85	150	28	1800	50	43.7
6218 ENC ZZ 270ºCL	90	160	30	2150	50	52.9

SERIE 6300

Código	Furo (B)	Diâmetro (D)	Altura (W)	Peso g	Velocidade Rotações/min.	Carga Estática Kn
6300 ENC ZZ 270ºCL	10	35	11	52	225	2.34
6301 ENC ZZ 270ºCL	12	37	12	60	210	2.82
6302 ENC ZZ 270ºCL	15	42	13	80	190	3.67
6303 ENC ZZ 270ºCL	17	47	14	120	165	4.46
6304 ENC ZZ 270ºCL	20	52	15	140	150	5.78
6305 ENC ZZ 270ºCL	25	62	17	225	110	7.75
6306 ENC ZZ 270ºCL	30	72	19	350	95	11
6307 ENC ZZ 270ºCL	35	80	21	450	85	12.92
6308 ENC ZZ 270ºCL	40	90	23	620	75	17
6309 ENC ZZ 270ºCL	45	100	25	830	67	21.76
6310 ENC ZZ 270ºCL	50	110	27	1050	60	25
6311 ENC ZZ 270ºCL	55	120	29	1350	53	32.30
6312 ENC ZZ 270ºCL	60	130	31	1700	50	35.36
6313 ENC ZZ 270ºCL	65	140	33	2100	50	40.8
6314 ENC ZZ 270ºCL	70	150	35	2500	50	46
6315 ENC ZZ 270ºCL	75	160	37	3000	50	52
6316 ENC ZZ 270ºCL	80	170	39	3600	50	56.2
6317 ENC ZZ 270ºCL	85	180	41	4250	50	62.7
6318 ENC ZZ 270ºCL	90	190	43	4900	50	70.2

CARACTERÍSTICAS TÉCNICAS

- Aço AISI 52100
- Tratamento superficial com fosfato de magnésio
- Jogo radial aumentado para compensar dilatações
- Massa Lub. Molyguard CF-2 desde -35º C até 270ºC

CAMPOS DE APLICAÇÃO

- Carrinhos de fornos para fabricação de azulejos
- Fornos para a indústria cerâmica
- Rolos a alta temperatura
- Fabricação de aço
- Fabricação de vidro
- Etc.

BRL Bearings & Components

ENC 2RS 250°

Quando necessita de **JOGO RADIAL REDUZIDO** com alta temperatura

ESCOLHA

A "BLUE BOX"

- CARACTERÍSTICAS TÉCNICAS:
- Aço AISI 52100
- Jogo radial C4
- Temperaturas desde -20° até 265° C
- 2RS 250° C Protecção em borracha vulcanizada

CAMPOS DE APLICAÇÃO:

- Máquinas têxteis
- Geradores
- Bombas de Aquecimento
- Ventilação Industrial
- Secadores
- Etc..

BRL Bearings & Components

The color bearings company

2RS

ENC 2RS 250°

SERIE 6000

Código	Furo (B)	Diâmetro (D)	Altura (W)	Peso g	Velocidade Rotações/min.	Carga Estática Kn
6000 2RS ENC 250°C	10	26	8	22	6.000	1,78
6001 2RS ENC 250°C	12	28	8	27	5.800	2,13
6002 2RS ENC 250°C	15	32	9	32	5.600	2,53
6003 2RS ENC 250°C	17	35	10	43	5.400	2,94
6004 2RS ENC 250°C	20	42	12	71	5.200	5,46
6005 2RS ENC 250°C	25	47	12	83	4.800	5,14
6006 2RS ENC 250°C	30	55	13	125	4.400	7,11
6007 2RS ENC 250°C	35	62	14	165	4.000	9,19
6008 2RS ENC 250°C	40	68	15	195	3.600	10,47
6009 2RS ENC 250°C	45	75	16	255	3.200	12,64
6010 2RS ENC 250°C	50	80	16	265	2.800	13,83

SERIE 6200

Código	Furo (B)	Diâmetro (D)	Altura (W)	Peso g	Velocidade Rotações/min.	Carga Estática Kn
6200 2RS ENC 250°C	10	30	9	32	5.800	2,33
6201 2RS ENC 250°C	12	32	10	37	5.600	2,84
6202 2RS ENC 250°C	15	35	11	45	5.400	3,35
6203 2RS ENC 250°C	17	40	12	65	5.200	4,26
6204 2RS ENC 250°C	20	47	14	110	4.800	5,98
6205 2RS ENC 250°C	25	52	15	132	4.400	7,11
6206 2RS ENC 250°C	30	62	16	200	4.000	9,88
6207 2RS ENC 250°C	35	72	17	290	3.600	13,53
6208 2RS ENC 250°C	40	80	18	370	3.200	16,00
6209 2RS ENC 250°C	45	85	19	410	2.800	18,07
6210 2RS ENC 250°C	50	90	20	460	2.400	21,33

SERIE 6300

Código	Furo (B)	Diâmetro (D)	Altura (W)	Peso g	Velocidade Rotações/min.	Carga Estática Kn
6300 2RS ENC 250°C	10	35	11	52	5.600	3,14
6301 2RS ENC 250°C	12	37	12	60	5.400	3,75
6302 2RS ENC 250°C	15	42	13	80	5.200	4,87
6303 2RS ENC 250°C	17	47	14	120	4.800	5,88
6304 2RS ENC 250°C	20	52	15	140	4.400	6,39
6305 2RS ENC 250°C	25	62	17	225	4.000	10,07
6306 2RS ENC 250°C	30	72	19	350	3.600	14,42
6307 2RS ENC 250°C	35	80	21	450	3.200	16,89
6308 2RS ENC 250°C	40	90	23	620	4.800	22,22
6309 2RS ENC 250°C	45	100	25	830	2.400	28,45
6310 2RS ENC 250°C	50	110	27	1050	2.000	33,78

CARACTERÍSTICAS TÉCNICAS

- Aço AISI 52100
- Jogo radial C4
- Temperaturas desde -20 ° a 265 ° C
- Protecção em borracha vulcanizada

CAMPOS DE APLICAÇÃO

- Máquinas têxteis
- Geradores
- Ventilação Industrial
- Secadores
- Bombas de aquecimento
- Etc

BRL Bearings & Components

ENC ZZ 270°

HIGHER SPEED C HIGHER SPEED

ZZ

SERIE 6000

Código	Furo (B)	Diâmetro (D)	Altura (W)	Peso g	Velocidad Rotaciones/min.	Carga Estática Kn
6000 ENC ZZ 270ºC	10	26	8	20	2300	1.14
6001 ENC ZZ 270ºC	12	28	8	25	2090	1.37
6002 ENC ZZ 270ºC	15	32	9	30	1930	1.65
6003 ENC ZZ 270ºC	17	35	10	40	1790	1.88
6004 ENC ZZ 270ºC	20	42	12	69	1620	2.89
6005 ENC ZZ 270ºC	25	47	12	80	1375	3.38
6006 ENC ZZ 270ºC	30	55	13	120	1060	4.62
6007 ENC ZZ 270ºC	35	62	14	160	895	6.01
6008 ENC ZZ 270ºC	40	68	15	190	820	6.80
6009 ENC ZZ 270ºC	45	75	16	250	730	8.27
6010 ENC ZZ 270ºC	50	80	16	260	690	9.02
6011 ENC ZZ 270ºC	55	90	18	390	615	12.26
6012 ENC ZZ 270ºC	60	95	18	420	570	13.43
6013 ENC ZZ 270ºC	65	100	18	440	510	14.45
6014 ENC ZZ 270ºC	70	110	20	600	495	18.21
6015 ENC ZZ 270ºC	75	115	20	640	460	19.65
6016 ENC ZZ 270ºC	80	125	22	850	410	22.1
6017 ENC ZZ 270ºC	85	130	22	890	395	23.7
6018 ENC ZZ 270ºC	90	140	24	1150	375	27.6

SERIE 6200

Código	Furo (B)	Diâmetro (D)	Altura (W)	Peso g	Velocidade Rotações/min.	Carga Estática Kn
6200 ENC ZZ 270ºC	10	30	9	30	2100	1.50
6201 ENC ZZ 270ºC	12	32	10	37	1950	1.79
6202 ENC ZZ 270ºC	15	35	11	45	1650	2.17
6203 ENC ZZ 270ºC	17	40	12	65	1460	2.75
6204 ENC ZZ 270ºC	20	47	14	110	1225	3.79
6205 ENC ZZ 270ºC	25	52	15	130	1150	4.62
6206 ENC ZZ 270ºC	30	62	16	200	895	6.48
6207 ENC ZZ 270ºC	35	72	17	290	775	8.50
6208 ENC ZZ 270ºC	40	80	18	370	695	10.40
6209 ENC ZZ 270ºC	45	85	19	410	650	11.79
6210 ENC ZZ 270ºC	50	90	20	460	615	13.86
6211 ENC ZZ 270ºC	55	100	21	610	540	16.90
6212 ENC ZZ 270ºC	62	110	22	780	485	20.81
6213 ENC ZZ 270ºC	65	120	23	990	430	23.99
6214 ENC ZZ 270ºC	70	125	24	1040	415	25.43
6215 ENC ZZ 270ºC	75	130	25	1210	390	28.32
6216 ENC ZZ 270ºC	80	140	26	1400	365	30.3
6217 ENC ZZ 270ºC	85	150	28	1800	340	35.3
6218 ENC ZZ 270ºC	90	160	30	2150	320	40.5

SERIE 6300

Código	Furo (B)	Diâmetro (D)	Altura (W)	Peso g	Velocidade Rotações/min.	Carga Estática Kn
6300 ENC ZZ 270ºC	10	35	11	52	1790	1.99
6301 ENC ZZ 270ºC	12	37	12	60	1650	2.40
6302 ENC ZZ 270ºC	15	42	13	80	1460	3.12
6303 ENC ZZ 270ºC	17	47	14	120	1295	3.79
6304 ENC ZZ 270ºC	20	52	15	140	1140	4.91
6305 ENC ZZ 270ºC	25	62	17	225	895	6.59
6306 ENC ZZ 270ºC	30	72	19	350	775	9.35
6307 ENC ZZ 270ºC	35	80	21	450	695	10.98
6308 ENC ZZ 270ºC	40	90	23	620	615	14.45
6309 ENC ZZ 270ºC	45	100	25	830	545	18.50
6310 ENC ZZ 270ºC	50	110	27	1050	495	21.25
6311 ENC ZZ 270ºC	55	120	29	1350	440	27.46
6312 ENC ZZ 270ºC	60	130	31	1700	415	30.06
6313 ENC ZZ 270ºC	65	140	33	2100	375	34.68
6314 ENC ZZ 270ºC	70	150	35	2500	360	39.10
6315 ENC ZZ 270ºC	75	160	37	3000	335	44.20
6316 ENC ZZ 270ºC	80	170	39	3600	325	47.70
6317 ENC ZZ 270ºC	85	180	41	4250	310	53.20
6318 ENC ZZ 270ºC	90	190	43	4900	290	59.60

CARACTERÍSTICAS TÉCNICAS

- Aço AISI 52100
- Tratamento superficial com fosfato de magnésio
- Jogo radial aumentado para compensar dilatações
- Massa Lub. Klüber Barrierta LT 55/2 desde -30° C até 270°
- Placas de protecção ZZ

CAMPOS DE APLICAÇÃO

- Carrinhos de fornos para fabricação de azulejos
- Fornos para a indústria cerâmica
- Rolos a alta temperatura
- Fabricação de Aço
- Fabricação de alumínio
- Fabricação de vidro
- Etc.

BRL Bearings & Components

ENC ZZ 330°

ZZ OPEN

SERIE 6000

Código	Furo (B)	Diâmetro (D)	Altura (W)	Peso g	Velocidade Rotações/min.	Carga Estática Kn
6000 ENC ZZ 330ºC	10	26	8	20	295	1.14
6001 ENC ZZ 330ºC	12	28	8	25	275	1.37
6002 ENC ZZ 330ºC	15	32	9	30	265	1.65
6003 ENC ZZ 330ºC	17	35	10	40	250	1.88
6004 ENC ZZ 330ºC	20	42	12	69	240	2.89
6005 ENC ZZ 330ºC	25	47	12	80	180	3.38
6006 ENC ZZ 330ºC	30	55	13	120	150	4.62
6007 ENC ZZ 330ºC	35	62	14	160	125	6.01
6008 ENC ZZ 330ºC	40	68	15	190	115	6.80
6009 ENC ZZ 330ºC	45	75	16	250	100	8.27
6010 ENC ZZ 330ºC	50	80	16	260	90	9.02
6011 ENC ZZ 330ºC	55	90	18	390	85	12.26
6012 ENC ZZ 330ºC	60	95	18	420	80	13.43
6013 ENC ZZ 330ºC	65	100	18	440	70	14.45
6014 ENC ZZ 330ºC	70	110	20	600	68	18.21
6015 ENC ZZ 330ºC	75	115	20	640	63	19.65
6016 ENC ZZ 330ºC	80	125	22	850	55	22.1
6017 ENC ZZ 330ºC	85	130	22	890	55	23.7
6018 ENC ZZ 330ºC	90	140	24	1150	55	27.6

SERIE 6200

Código	Furo (B)	Diâmetro (D)	Altura (W)	Peso g	Velocidade Rotações/min.	Carga Estática Kn
6200 ENC ZZ 330ºC	10	30	9	30	275	1.50
6201 ENC ZZ 330ºC	12	32	10	37	265	1.79
6202 ENC ZZ 330ºC	15	35	11	45	250	2.17
6203 ENC ZZ 330ºC	17	40	12	65	220	2.75
6204 ENC ZZ 330ºC	20	47	14	110	170	3.79
6205 ENC ZZ 330ºC	25	52	15	130	160	4.62
6206 ENC ZZ 330ºC	30	62	16	200	120	6.48
6207 ENC ZZ 330ºC	35	72	17	290	110	8.50
6208 ENC ZZ 330ºC	40	80	18	370	95	10.40
6209 ENC ZZ 330ºC	45	85	19	410	90	11.79
6210 ENC ZZ 330ºC	50	90	20	460	80	13.86
6211 ENC ZZ 330ºC	55	100	21	610	70	16.90
6212 ENC ZZ 330ºC	62	110	22	780	65	20.81
6213 ENC ZZ 330ºC	65	120	23	990	60	23.99
6214 ENC ZZ 330ºC	70	125	24	1040	55	25.43
6215 ENC ZZ 330ºC	75	130	25	1210	55	28.32
6216 ENC ZZ 330ºC	80	140	26	1400	50	30.3
6217 ENC ZZ 330ºC	85	150	28	1800	50	35.3
6218 ENC ZZ 330ºC	90	160	30	2150	50	40.5

SERIE 6300

Código	Agujero (B)	Diâmetro (D)	Altura (W)	Peso g	Velocidade Rotações/min.	Carga Estática Kn
6300 ENC ZZ 330ºC	10	35	11	52	230	1.99
6301 ENC ZZ 330ºC	12	37	12	60	220	2.40
6302 ENC ZZ 330ºC	15	42	13	80	190	3.12
6303 ENC ZZ 330ºC	17	47	14	120	175	3.79
6304 ENC ZZ 330ºC	20	52	15	140	160	4.91
6305 ENC ZZ 330ºC	25	62	17	225	150	6.59
6306 ENC ZZ 330ºC	30	72	19	350	115	9.35
6307 ENC ZZ 330ºC	35	80	21	450	90	10.98
6308 ENC ZZ 330ºC	40	90	23	620	80	14.45
6309 ENC ZZ 330ºC	45	100	25	830	75	18.50
6310 ENC ZZ 330ºC	50	110	27	1050	65	21.25
6311 ENC ZZ 330ºC	55	120	29	1350	60	27.46
6312 ENC ZZ 330ºC	60	130	31	1700	55	30.06
6313 ENC ZZ 330ºC	65	140	33	2100	50	34.68
6314 ENC ZZ 330ºC	70	150	35	2500	45	39.10
6315 ENC ZZ 330ºC	75	160	37	3000	45	44.20
6316 ENC ZZ 330ºC	80	170	39	3600	45	47.70
6317 ENC ZZ 330ºC	85	180	41	4250	45	53.20
6318 ENC ZZ 330ºC	90	190	43	4900	45	59.60

CARACTERÍSTICAS TÉCNICAS

- Aço AISI52100
- Tratamento superficial com fosfato de magnésio
- Jogo radial aumentado para compensar Dilatações
- Massa Lub. Klüber Wolfrasin ULAF 60 de até 330º
- Disponivel em versão ZZ e ABERTO

CAMPOS DE APLICAÇÃO

- Carrinhos de forno para fabricação de azuleios
- Rolos a alta temperatura
- Indústria siderúrgica em general
- Fabricação de vidro
- Etc.

BRL Bearings & Components

UC PARA ALTA TEMPERATURA

Referencia	Diâm. furo	Dimensões (mm)							Capacidade de carga dinâmica	Capacidade de carga estática	Peso	Rev por minuto
	d(mm)	D	Bi	Be	n	m	G	Ds	(kg)	(kg)	(kg)	
UC 201	12	47	31	17	12,7	18,3	4,8	M6X1.0	1000	630	0,21	275
UC 202	15	47	31	17	12,7	18,3	4,8	M6X1.0	1000	630	0,19	195
UC 203	17	47	31	17	12,7	18,3	4,8	M6X1.0	1000	630	0,18	185
UC 204	20	47	31	17	12,7	18,3	4,8	M6X1.0	1000	630	0,16	170
UC 205	25	52	34	17	14,3	19,7	5,5	M6X1.0	1100	710	0,2	155
UC 206	30	62	38,1	19	15,9	22,2	6	M6X1.0	1520	1020	0,32	130
UC 207	35	72	42,9	20	17,5	25,4	6,5	M8X1.0	2010	1390	0,48	100
UC 208	40	80	49,2	21	19	30,2	8	M8X1.0	2560	1810	0,64	95
UC 209	45	85	49,2	22	19	30,2	8	M8X1.0	2560	1810	0,68	90
UC 210	50	90	51,6	24	19	32,6	10	M10X1.0	2750	2020	0,8	85

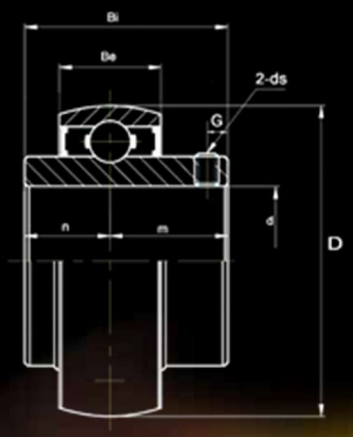

CARACTERÍSTICAS TÉCNICAS

- Aço AISI 52100
- Tratamento superficial com fosfato de magnésio
- Jogo radial aumentado para compensar dilatações
- Massa Lub Molyguard CF-2 desde -35° C até 270°C

CAMPOS DE APLICAÇÃO

- Fornos para a indústria cerâmica
- Rolos para alta temperatura
- Fabricação de Aço
- Fabricação de vidro
- Etc.

BRL Bearings & Components

BRL PREFERED PARTNER:

ROLPEDRA®
Produtos de Manutenção Industrial

Rolamentos Ponte da Pedra, Lda.

Travessa da Alegria, 100 • 4475-310 Milheirós - Maia
T. (+351) 229 600 804 / 05 • F. (+351) 229 600 806

www.rolpedra.pt
info@rolpedra.pt